Реверсивный рубильник с ручным управлением Socomec Sircover AC (800-1600 A) - руководство пользователя. Юниджет

Постоянная ссылка на страницу: https://www.uni-jet.com/catalog/commutation/vyiklyuchateli-nagruzki/socomec-sirco-ac/

GB Assembly and wiring of SIRCOVER AC.
F Montage et câblage des SIRCOVER AC.
E Montaje y conexión de los SIRCOVER AC.

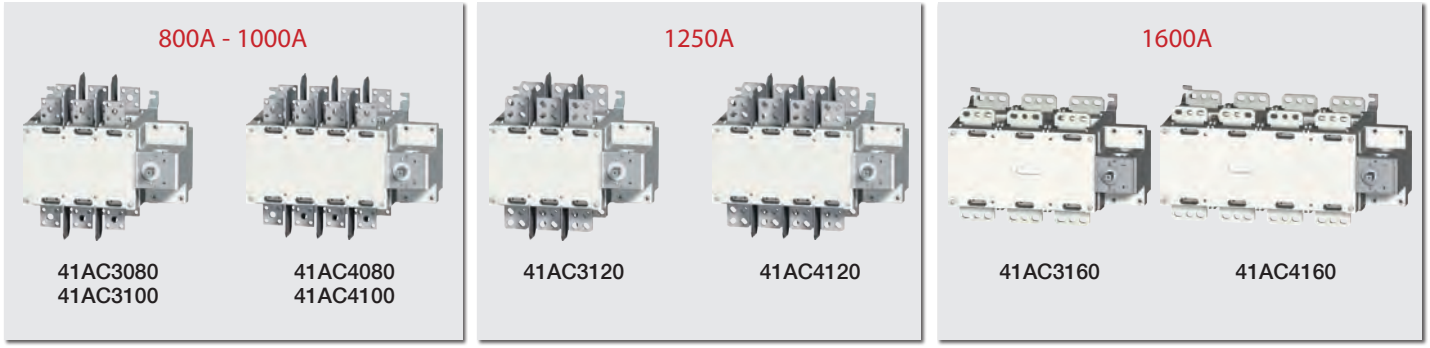

Switch and accessories
L'interrupteur et ses accessoires
El interruptor y sus accesorios

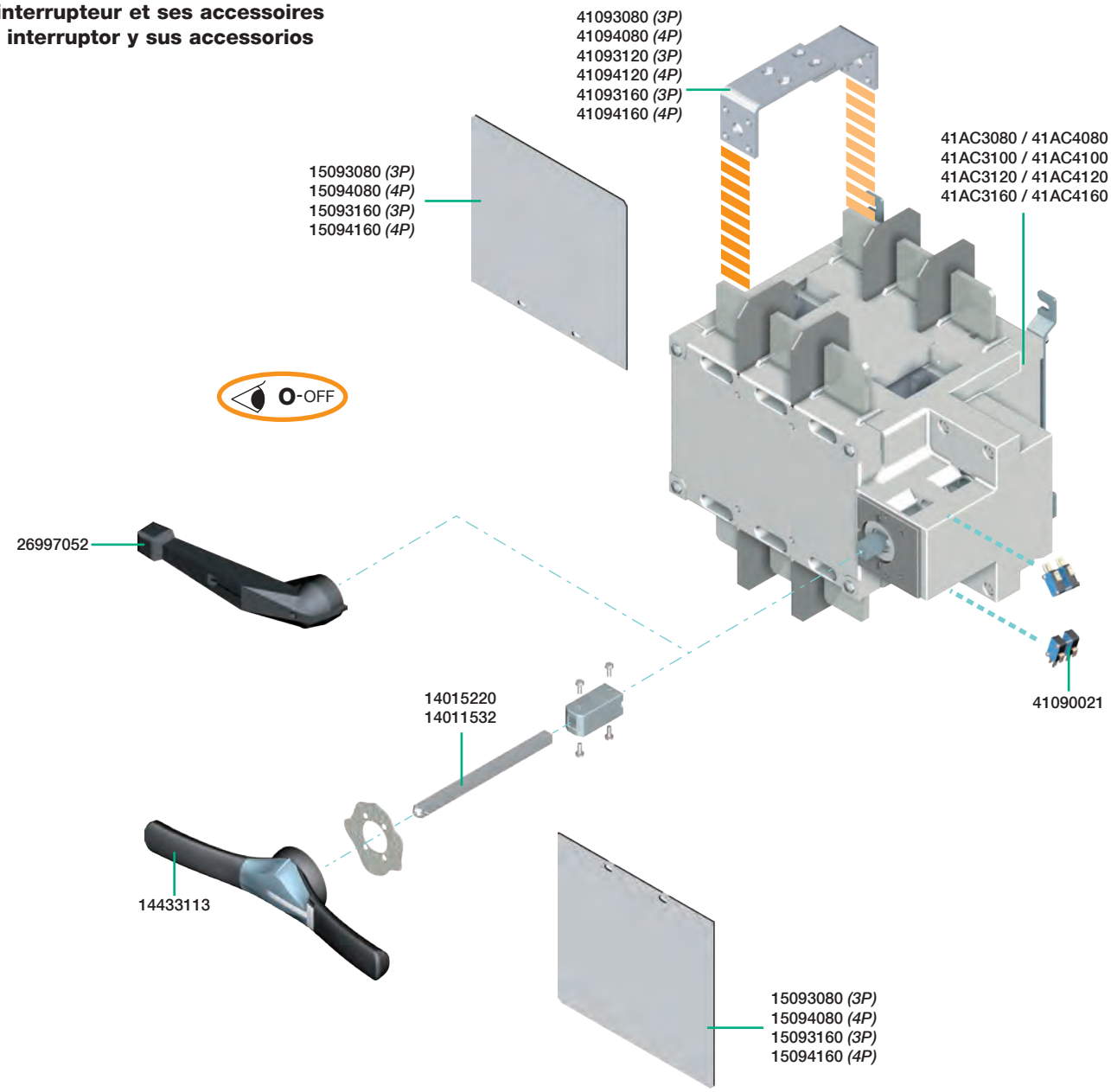

⚠ DANGER / DANGER / PELIGRO

HAZARDOUS VOLTAGE . This equipment must be installed and serviced only by qualified electrical personnel.Turn off all power supplying this equipment before working on or inside equipment.Always use a properly rated voltage sensing device to confirm power is off.Replace all devices, doors, and covers before turning on power to this equipment.**Failure to follow these instructions will result in death or serious injury.**

TENSION DANGEREUSE. L'installation et l'entretien de cet appareil ne doivent être effectués que par du personnel qualifié.Coupez l'alimentation de cet appareil avant d'y travailler. Utilisez toujours un dispositif de détection de tension à valeur nominale approprié pour confirmer que toute alimentation est coupée.Replacez tous les dispositifs, les portes et les couvercles avant de mettre cet appareil sous tension.**Si ces précautions ne sont pas respectées, cela entraînera la mort ou des blessures graves.**

TENSION PELIGROSA. Solamente el personal de mantenimiento eléctrico especializado deberá instalar y prestar servicios de mantenimiento a este equipo.Desenergice el equipo antes de realizar cualquier trabajo en él.Siempre utilice un dispositivo detector de tensión adecuado para confirmar la desenergización del equipo.Vuelva a colocar todos los dispositivos,las puertas y las cubiertas antes de energizar este equipo.El incumplimiento de estas precauciones podrá causar la muerte o lesiones serias.

Edition 09/13 - RECTO-VERSO / S blanc offset 80g/m² / F 420x297 / P 210x297 / QUADRI

Do not throw away the instruction sheet.
Ne jetez pas cette notice : elle sera nécessaire pour le montage des accessoires.
No tirar ésta noticia, porque es necesaria para el montaje de los accesorios.

socomec Innovative Power Solutions

❶ 41AC3080
❷ 41AC4080
❸ 41AC3100
❹ 41AC4100
❺ 41AC3120
❻ 41AC4120
❼ 41AC3160
❽ 41AC4160

Dual dimensions in/mm
Double dimensions in/mm
Doble dimensiones in/mm

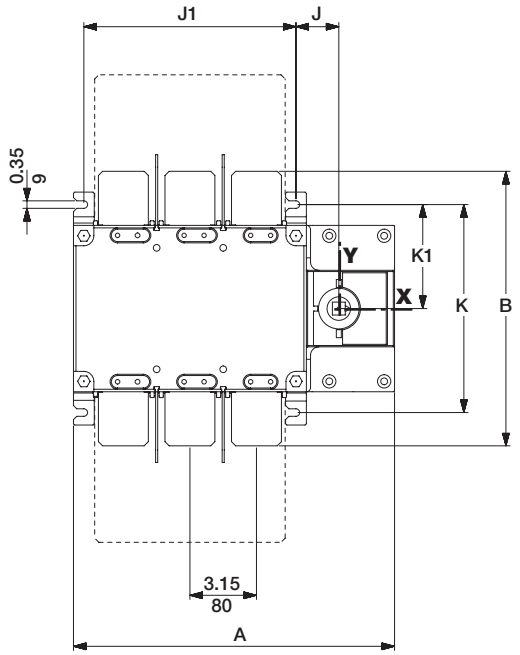

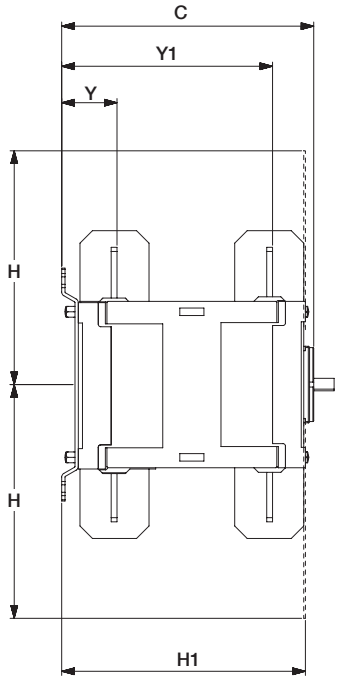

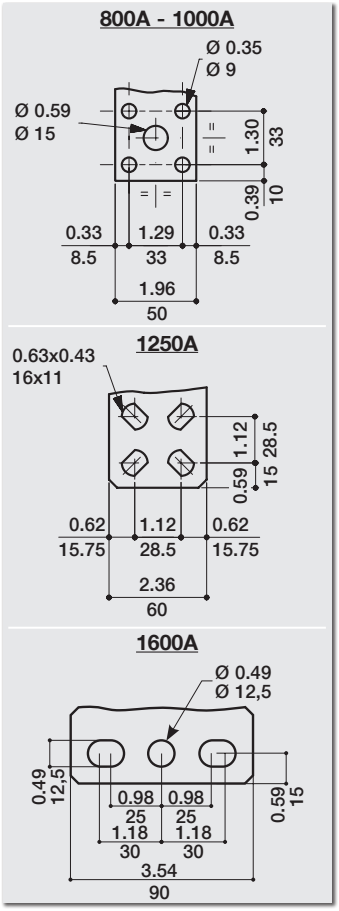

	A		B		C		H		H1		J		J1		K		K1		Y		Y1	
	in	mm	in	mm	in	mm	in	mm	in	mm	in	mm	in	mm	in	mm	in	mm	in	mm	in	mm
❶ ❸ 3P	15.19	386	12.63	321	11.93	303	9.05	230	11.53	293	2.02	51.5	10.04	255	9.84	250	4.92	125	2.62	66.5	9.98	253.5
❷ ❹ 4P	18.34	466											13.19	335								
❺ 3P	15.19	386	12.99	330	11.93	303	9.05	230	11.53	293	2.02	51.5	10.04	255	9.84	250	4.92	125	2.62	66.5	9.98	253.5
❻ 4P	18.34	466											13.19	335								
❼ 3P	18.82	478	11.33	288	11.93	303	9.05	230	11.53	293	2.02	51.5	13.66	347	9.84	250	4.92	125	2.65	67.5	9.98	253.5
❽ 4P	23.54	598											18.38	467								

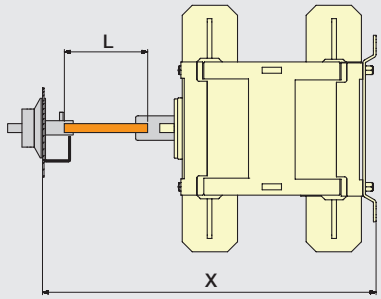

800A to 1600A

L = X - 14.58 $^{\pm 0.08}$ in
L = X - 370,5 $^{\pm 2}$ mm

Mounting orientation / Sens de montage / Sentido de montaje

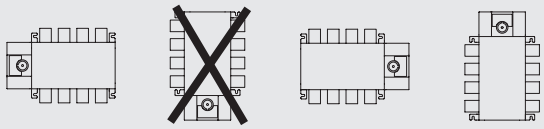

Mounting of terminal covers
Montage des capots
Montaje de los Cubrebornes

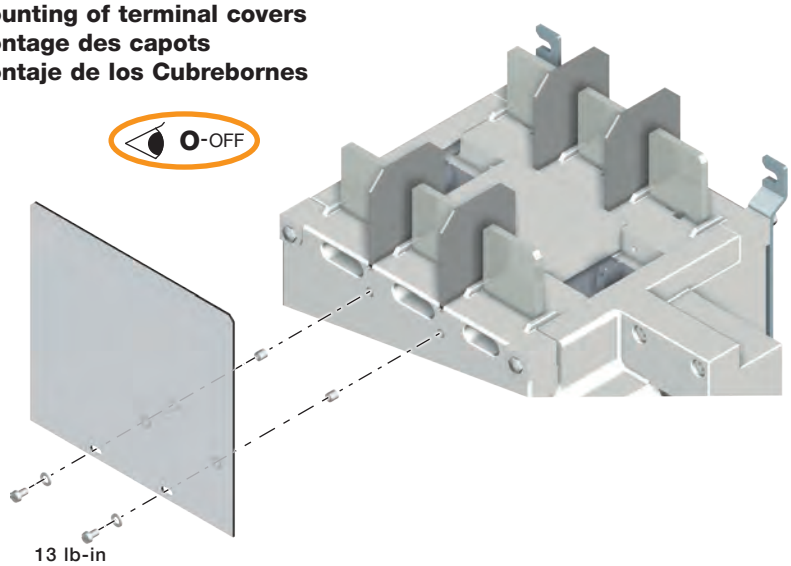

13 lb-in
1,5 Nm
Flat 5

	Ref. TOP Ref. AMONT Referencia SUPERIOR	Ref. BOTTOM Ref. AVAL Referencia INFERIOR
❶ ❸ ❺	15093080	15093080
❷ ❹ ❻	15094080	15094080
❼	15093160	15093160
❽	15094160	15094160

Mounting of auxiliary contacts
Montage des contacts auxiliaires
Montaje de los contactos auxiliares

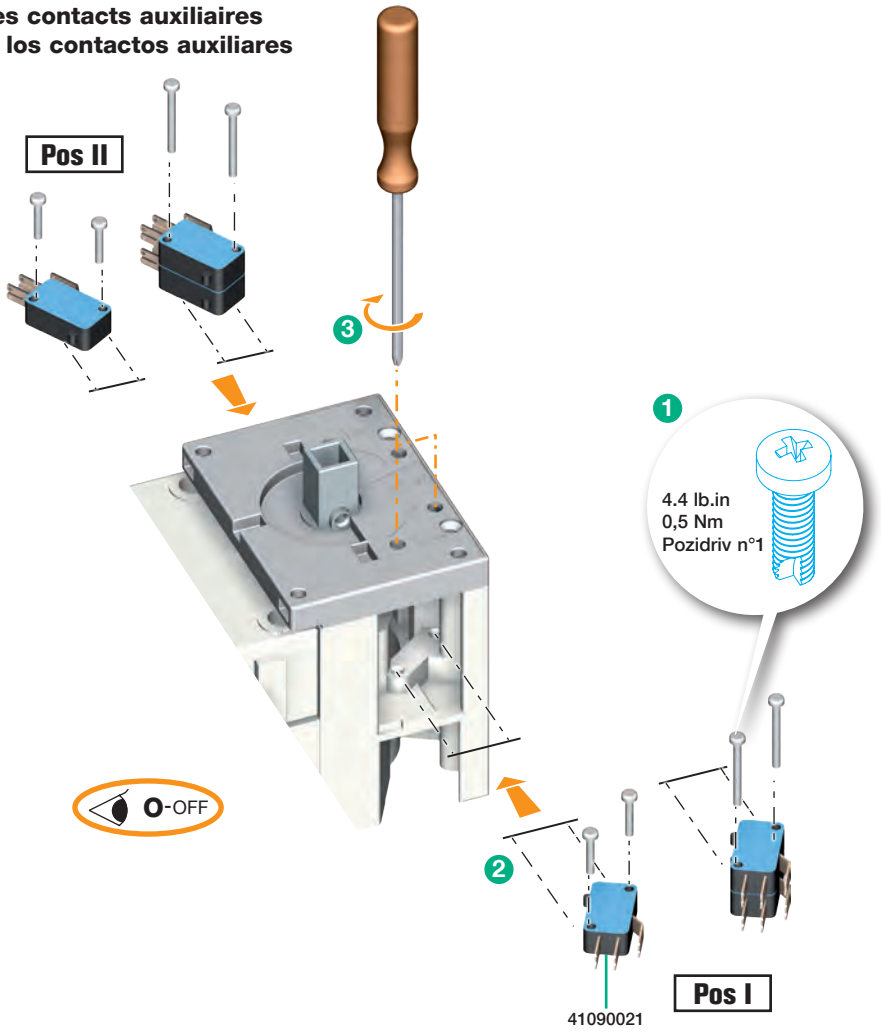

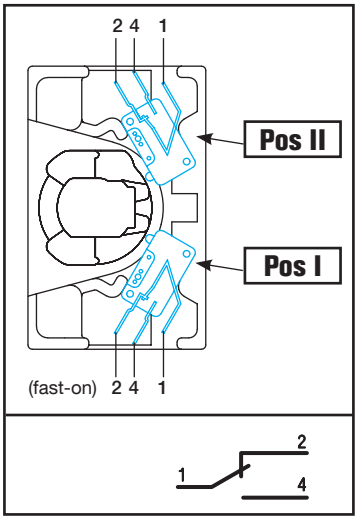

Mounting of bridging bars
Montage des barres de pontage
Montaje de las pletinas de union

Screw Vis	Tightening torque Couple de serrage	
	Min.	Max.
M 8	73.5 lb-in 8,3 Nm	115 lb-in 13 Nm
M 10	177 lb-in 20 Nm	230 lb-in 26 Nm
M 12	354 lb-in 40 Nm	398.5 lb-in 45 Nm

O-OFF

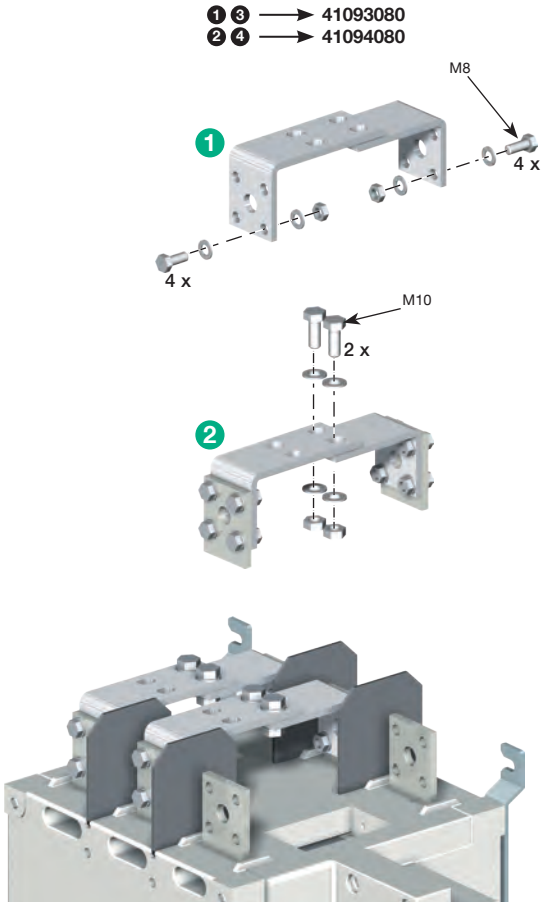

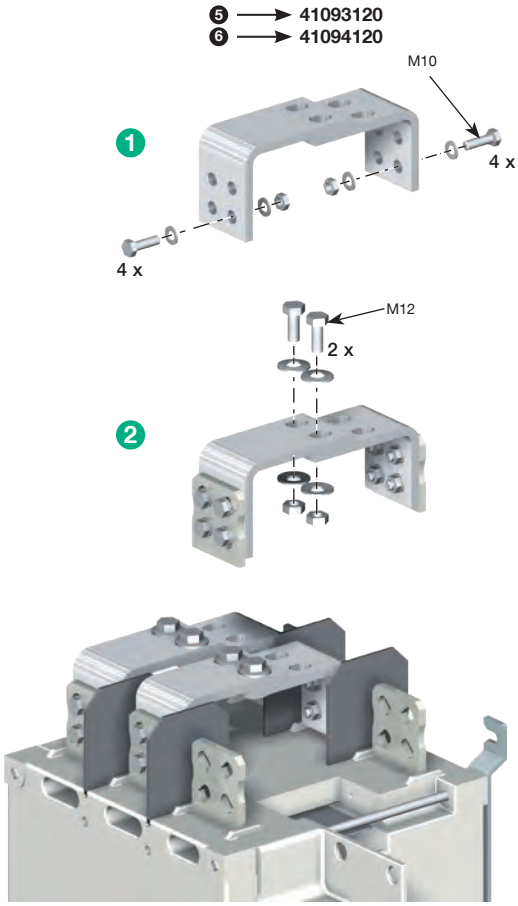

❼ ⟶ **41093160**
❽ ⟶ **41094160**
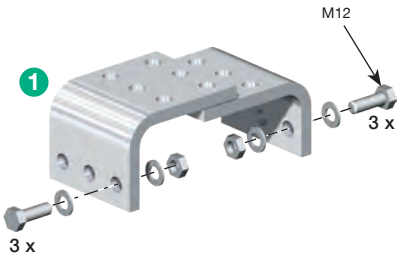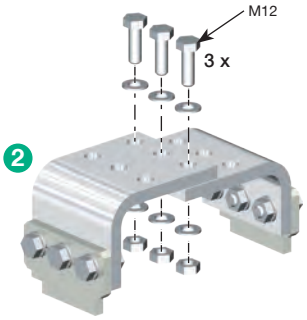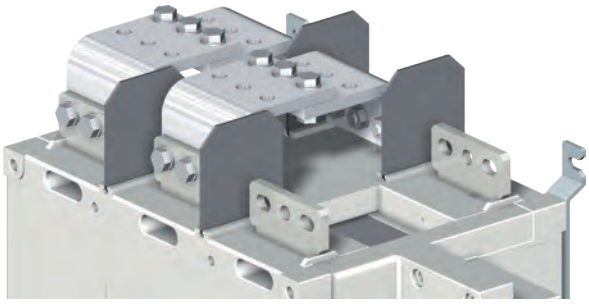
Screw Vis	Tightening torque Couple de serrage	
	Min.	Max.
M 12	354 lb-in 40 Nm	398.5 lb-in 45 Nm