Выключатели нагрузки для гелиоэнергетики Socomec Sirco MV PV - брошюра на продукцию. Юниджет

Постоянная ссылка на страницу: https://www.uni-jet.com/catalog/commutation/vyiklyuchateli-nagruzki/socomec-sirco-mv-pv/

SIRCO MV PV

Выключатели нагрузки для применения в гелиоэнергетике

для применения до 1000 В DC от 63 до 80 А

SIRCO MV PV *1000 В - 80 А*
Прямое управление

Решение для

- жилые дома
- здания
- гелиоэнергетические станции

Сильные стороны

- модульное устройство
- запатентованная технология коммутации
- 1000 В DC

Соответствие стандартам

- IEC 60947-3
- IEC 60364-4-410
- IEC 60364-7-712

Разрешения и сертификация(1)

(1) Номера артикулов сертифицированных устройств предоставляются по запросу.

Функции

SIRCO MV PV являются многополюсными выключателями нагрузки с ручным управлением. Они обеспечивают выключение под нагрузкой и обеспечивают изоляцию любых PV цепей.

Преимущества

Модульное устройство
SIRCO MV PV являются устройствами для монтажа на DIN-рейку или монтажную плату, которые также могут быть установлены на модульную панель с фронтальным вырезом 45 мм.

Запатентованная технология коммутации
SIRCO MV PV имеют проверенную технологию разрыва, которая основана на системе двойного разрыва с дугогасительными камерами.

socomec Innovative Power Solutions

Ссылки

SIRCO MC PV 1000 В DC - Монтаж на DIN-рейку или монтажную панель

Ток (А)	Тип цепи	Кол-во полюсов	Корпус устройства	Рукоятка прямого управления	Рукоятка выносного фронтального управления	Удлинительная штанга для выносного управления	Дополнительный контакт	Шинная перемычка
63 А	Одинарная PV цепь	4-пол.	22PV **4106**	Тип M0b Синяя 2299 **5042**(1) Тип M0b Синяя 2299 **5022**	Тип S0 Черная IP55 1491 **0111**(1)(2) Черная IP65 1493 **0111**(2) Красная/Желтая IP65 1494 **0111**(2) Тип S1 Черная IP55 1411 **2111**(2) Черная IP65 1413 **2111**(2) Красная/Желтая IP65 1414 **2111**(2)	Тип S0 150 мм 1409 **0615** 200 мм 1409 **0620** 320 мм 1409 **0632** Тип S1 200 мм 1401 **0620** 320 мм 1401 **0632** 400 мм 1401 **0640**	1 контакт НЗ+НО 2299 **0001**(3) 1 блок 2 НЗ 2299 **0011**(3) 1 контакт НО 3999 **0701** 1 контакт НЗ 3999 **0702**	2 штуки 2209 **2016**
80 А		4-пол.	22PV **4108**					

(1) Стандарт.
(2) Рукоятка с блокировкой двери.
(3) Только сигнальный контакт.

Аксессуары

Рукоятка прямого управления

Рукоятка прямого управления тип M0b		
Ток (А)	**Цвет рукоятки**	**Код заказа**
63 ... 80	Синий	2299 **5042**(1)

(1) Стандарт.

Рукоятка прямого управления тип M0		
Ток (А)	**Цвет рукоятки**	**Код заказа**
63 ... 80	Синий	2299 **5022**

Рукоятка тип M0b

Рукоятка тип M0

Аксессуары

Рукоятка выносного управления

Применение

Рукоятки выносного управления с блокировкой двери являются запираемыми, включают в себя накладку и должны использоваться с удлинительной штангой.

В объединительном шкафу, расположенном близко к цепи гелиоэнергетических модулей или близко к инвертору, мы рекомендуем применять для безопасности выносную рукоятку с блокировкой двери.

Пример

Функция блокировки шкафа в положении "ON" позволяет безопасно разъединить и изолировать цепь гелиоэнергетических модулей.

Когда устройство находится в положении "ON", открытие двери возможно только нажатием специальной кнопки с помощью инструмента (только авторизованный персонал). Функция блокировки появляется снова при повторном закрытии двери.

acces_343_a

Рукоятка тип S0

Рукоятка тип S0 - Фронтальное управление I - 0				
Ток (А)	**Рукоятка**	**Цвет рукоятки**	**Внешний IP(1)**	**Код заказа**
63 ... 80	Тип S0	Черный	IP55	1491 **0111**(2)
63 ... 80	Тип S0	Черный	IP65	1493 **0111**(2)
63 ... 80	Тип S0	Красный/Желтый	IP65	1494 **0111**(2)

acces_149_a_1_cat

Рукоятка тип S1

Рукоятка тип S1 - Фронтальное управление I - 0				
Ток (А)	**Рукоятка**	**Цвет рукоятки**	**Внешний IP(1)**	**Код заказа**
63 ... 80	Тип S1	Черный	IP55	1411 **2111**(2)
63 ... 80	Тип S1	Черный	IP65	1413 **2111**(2)
63 ... 80	Тип S1	Красный/Желтый	IP65	1414 **2111**(2)

(1) IP: степень защиты в соответствии со стандартом IEC 60529.

(2) Рукоятка с блокировкой двери.

Удлинительная штанга для выносного управления

Применение

Стандартная длина:

- 150 мм;
- 200 мм;
- 320 мм;
- 400 мм;

Другие длины: пожалуйста, проконсультируйтесь у нас.

acces_280_a_2_cat

Штанга для рукоятки тип S0 для SIRCO MV PV 63 ... 80 А

Для SIRCO MV PV			
Ток (А)	**Рукоятка**	**Длина (мм)**	**Код заказа**
63 ... 80	Тип S0	150 мм	1409 **0615**
63 ... 80	Тип S0	200 мм	1409 **0620**
63 ... 80	Тип S0	320 мм	1409 **0632**
63 ... 80	Тип S1	200 мм	1401 **0620**
63 ... 80	Тип S1	320 мм	1401 **0632**
63 ... 80	Тип S1	400 мм	1401 **0640**

acces_369_a_1_cat

Штанга для рукоятки тип S1 для SIRCO MV PV 63 ... 80 А

Дополнительный контакт

Применение

Тип M

Предварительный разрыв и сигнализация положения 0 и I дополнительными контактами НО+НЗ или 2 НО. Могут устанавливаться справа на SIRCO MV PV. Возможно установка до 2 модулей дополнительных контактов.

Тип U

НО или НЗ дополнительный контакт предварительного разрыва и сигнализации.
Максимально 2 дополнительных контакта.

acces_320_a

Тип M

acces_056_a_1_cat

Тип U

Тип M			
Ток (A)	**Контакт(ы)**	**Тип контакта**	**Код заказа**
63 ... 80	1 контакт	НО + НЗ	2299 **0001**(1)
63 ... 80	1 контакт	2 НЗ	2299 **0011**(1)

(1) Только сигнальный контакт.

Тип U			
Ток (A)	**Контакт(ы)**	**Тип контакта**	**Код заказа**
63 ... 80	1 дополнительный контакт	НО	3999 **0701**
63 ... 80	1 дополнительный контакт	НЗ	3999 **0702**

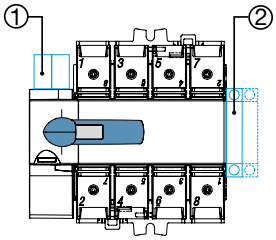

sircm_098_a_1_cat

Тип M
Конфигурация дополнительных контактов для SIRCO MV PV
1. Максимум 2 дополнительных контакта типа "U".
2. Максимум 2 дополнительных контакта типа "M".

Клеммные крышки

Применение

Защита от прямого контакта верхних и нижних клемм и соединительных деталей. (комплект из 2 деталей).

Преимущество

Перфорация позволяет проводить тепловой контроль без снятия клеммных крышек.
Клеммные крышки также могут обеспечивать разделение фаз.

acces_326_a

Для SIRCO MV PV			
Ток (A)	**Кол-во полюсов**	**Положение**	**Код заказа**
63 ... 80	4-пол.	верхнее / нижнее	2294 **4016**

Шинные перемычки для последовательного соединения полюсов

Применение

Шинные перемычки облегчают последовательное подсоединение полюсов имеют следующие конфигурации:

- Низ/Низ
- Верх/Верх
- Верх/Низ
- Низ/Верх

Подсоединительные диаграммы, см. "Последовательное подсоединение полюсов", стр. 117.

acces_339_a

Для SIRCO MV PV		
Ток (A)	**Упаковка**	**Код заказа**
63 ... 80	1 штука	2209 **0016**
63 ... 80	2 штуки	2209 **2016**

Характеристики в соответствии со стандартом IEC 60947-3

от 63 до 80 А

Термический ток I_{th} при 60°C					63 A	80 A
Номинальное напряжение изоляции U_i (В)					1000	1000
Импульсное выдерживаемое напряжение U_{imp} (кВ)					8	8
Номинальный рабочий ток I_e (А)						
Номинальное напряжение	**Категория применения**	**Тип цепи**	**Кол-во полюсов**	**Количество полюсов последовательного подключения согласно полярности**	**(A)**	**(A)**
1000 В DC(1)	DC-21 B	Одинарная PV цепь	4-пол.	2-пол. "+" и 2-пол. "-"	63	80
Стойкость к току короткого замыкания (1000 В DC)						
Ном. кратковременно допустимый ток 1 с I_{cw} (kA rms)					5	5
Ном. стойкость к току короткого замыкания без предохранителей I_{cm} (kA, пиковая)					5	5
Присоединение						
Максимальное поперечное сечение медного кабеля (мм²)					70	70
Минимальный момент затяжки (Н·м)					4	4
Максимальный момент затяжки (Н·м)					5,5	5,5
Механические характеристики						
Рабочее усилие (Н·м)					4,2	4,2
Вес 3-пол. устройства (кг)					0,7	0,7
Вес 4-пол. устройства (кг)					0,9	0,9

(1) Выключатели нагрузки SIRCO MV PV тестируются на перенапряжение со значением на 5% выше, чем номинальное. Таким образом, они могуи использоваться при 1050 В DC при непостоянной работе.

Размеры

SIRCO MV PV от 63 до 80 А

Прямое фронтальное управление

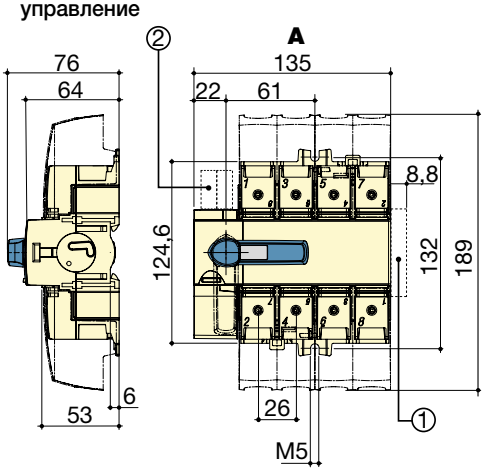

Выносное фронтальное управление

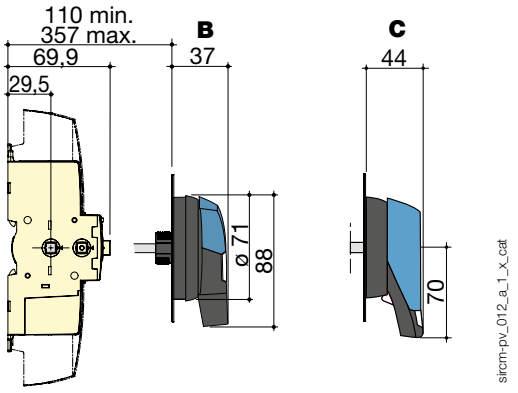

A.4-пол.
B. Рукоятка тип S0.
C. Рукоятка тип S1.

1. Максимум 2 дополнительных контакта типа "M".
2. Максимум 2 дополнительных контакта типа "U".

socomec Innovative Power Solutions

Размеры для выносных рукояток

SIRCO MV PV от 63 до 80 А

Тип рукоятки	Прямое фронтальное управление Направление поворота	Высверливание двери		
Тип S0		IP55 с 2 крепежными зажимами	IP65 с 4 крепежными винтами	С крепежной гайкой

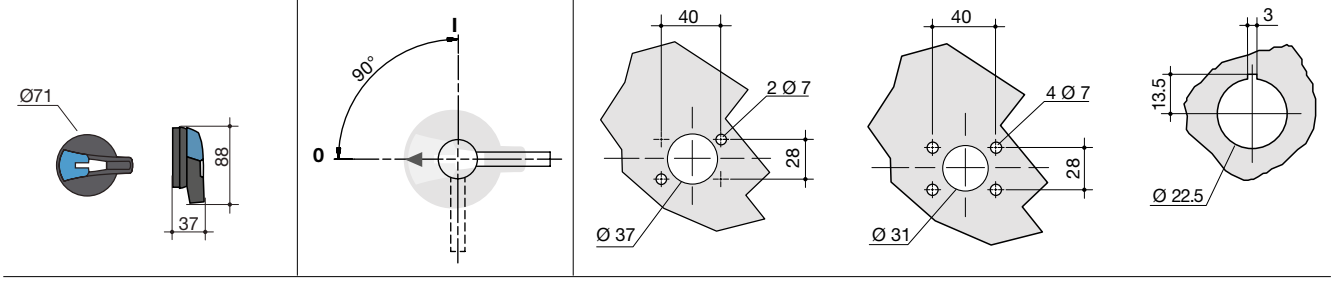

sircm_038_a_1_ru_cat

Тип рукоятки	Прямое фронтальное управление Направление поворота	Высверливание двери	
Тип S1		IP55 с 2 крепежными зажимами	IP65 с 4 крепежными винтами

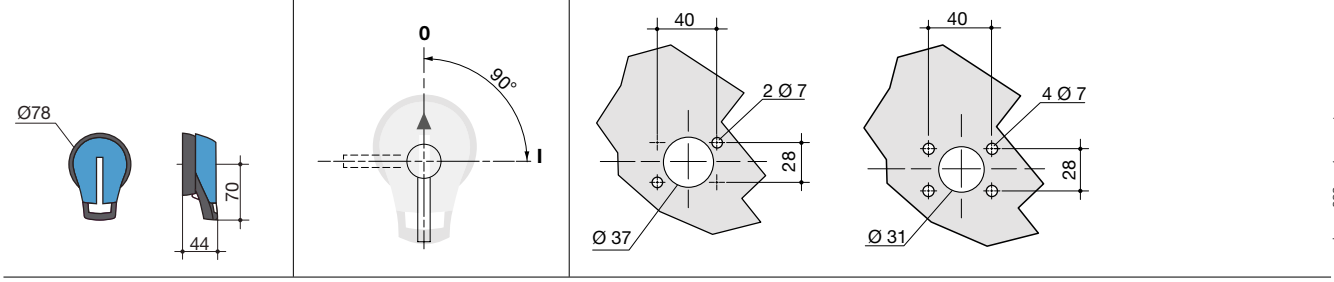

sircm_039_a_1_ru_cat

Последовательное подсоединение полюсов(1)

4-пол. - низ / низ

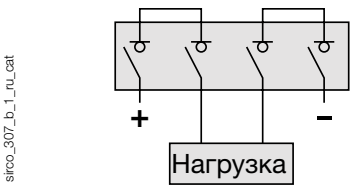

sirco_307_b_1_ru_cat

(1) Другие подсоединения: см. в инструкции по монтажу.

Шинные перемычки от 63 до 80 А

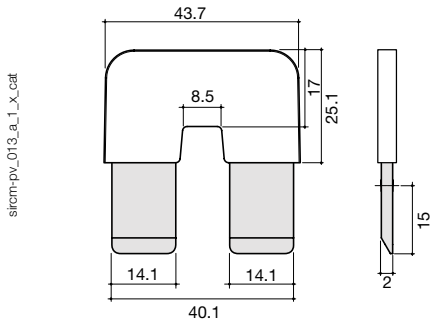

sircm-pv_013_a_1_x_cat