ИБП Riello Master Plus (MP) - брошюра на продукцию. Юниджет

Постоянная ссылка на страницу: https://www.uni-jet.com/catalog/ibp/on-line-ibp/riello-master-plus/

ЛОКАЛЬНЫЕ ВЫЧИСЛИТЕЛЬНЫЕ СЕТИ (ЛВС) | СЕРВЕРЫ | ИНФОРМАЦИОННЫЕ ЦЕНТРЫ | ПРОМЫШЛЕННЫЕ МИКРО-КОНТРОЛЛЕРЫ | ЭЛЕКТРО-МЕДИЦИНСКОЕ ОБОРУДОВАНИЕ | СИСТЕМЫ БЕЗОПАСНОСТИ (ОСВЕЩЕНИЕ/СИГНАЛИЗАЦИЯ) | ТЕЛЕ-КОММУНИКАЦИОН-НЫЕ СИСТЕМЫ | ЭЛЕКТРОННЫЙ БИЗНЕС (СЕРВЕРНЫЕ ЦЕНТРЫ, ISP/ASP/POP) | ПРОИЗВОДСТВЕННЫЕ ПРОЦЕССЫ

Master Plus

100 – 800 кВА

три фазы

АБСОЛЮТНАЯ ЗАЩИТА

ИБП серии **Master Plus** обеспечивают максимальную защиту и наилучшее качество электропитания для любых видов нагрузки, в частности, для оборудования, применяемого в жизненно важных областях, для систем безопасности и электромедицинского оборудования, для производственных процессов и телекоммуникационных систем. **Master Plus** представляет собой ИБП on-line двойного преобразования класса VFI SS 111 согласно IEC EN 62040-3 с трансформатором на выходе инвертора.

Размеры (мм)

MP 100 - MP 120
MP 160 - MP 200

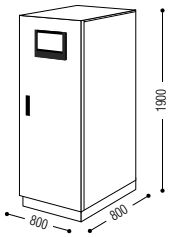

12 MP 100

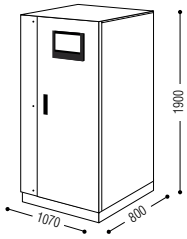

12 MP 120 - 12 MP 160
12 MP 200

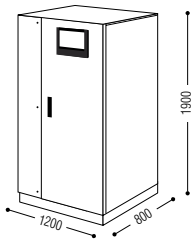

EASY SOURCE

Master Plus упрощает и улучшает подачу питания на ИБП со стороны генераторов и разделительных трансформаторов, уменьшая потери в системе и в обмотках трансформатора, корректируя коэффициент мощности и устраняя гармоническую составляющую тока, которую производят в том числе и сами нагрузки, подключенные к ИБП.

Помимо этого, плавный старт выпрямителя и возможность снижения зарядного тока батарей позволяют уменьшить потребляемый ток на входе и, как следствие, ограничить расчетную мощность источника питания (в частности, когда таким источником питания является генератор).

BATTERY CARE SYSTEM: МАКСИМАЛЬНАЯ ЗАБОТА О БАТАРЕЯХ

Как правило, аккумуляторные батареи заряжаются от выпрямителя; в отсутствие напряжения во внешней сети ИБП использует данный источник для подачи электропитания на свои нагрузки. В связи с этим состояние батарей является исключительно важным с точки зрения работоспособности источника бесперебойного питания в экстренных ситуациях. Battery Care System представляет собой серию функций и мероприятий, позволяющих обслуживать аккумуляторные батареи с целью достижения наилучших характеристик батарей и увеличения срока их службы:

- Зарядка при двух уровнях напряжения с целью оптимизации зарядного тока и сокращения времени восстановления емкости батарей.
- Компенсация напряжения зарядки в зависимости от температуры и защита от глубокого разряда в целях предотвращения явлений старения и для продления срока службы батарей.
- Система блокировки заряда для сокращения расхода электролита и еще большего продления срока службы батарей VRLA.
- Тестирование батарей с целью своевременной диагностики снижения характеристик и возможных неисправностей батарей.

Помимо этого, Master Plus совместим с различными видами батарей: свинцово-кислотными со свободным электролитом, VRLA в AGM-версии и гелевыми, никель-кадмиевыми.

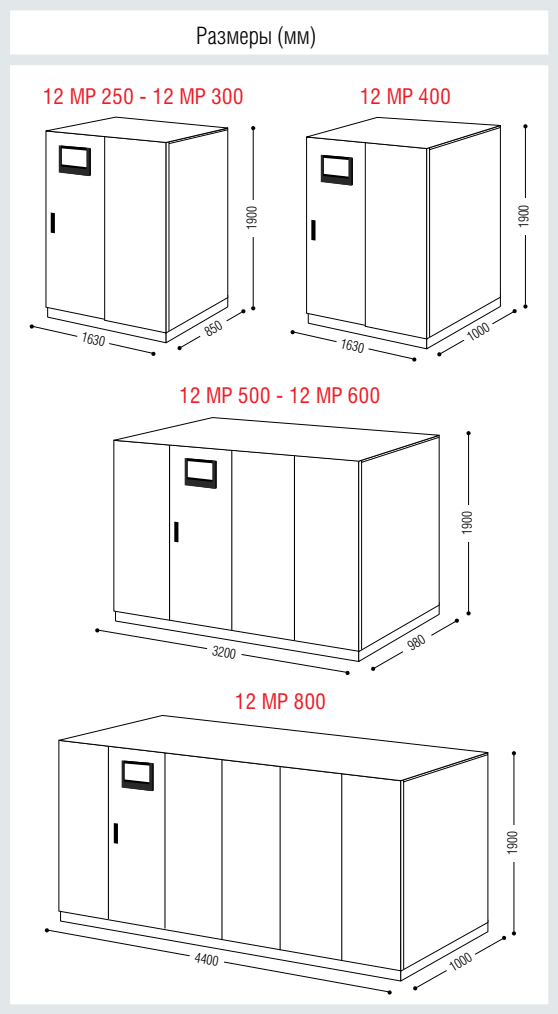

ГИБКОСТЬ В ИСПОЛЬЗОВАНИИ

Master Plus подходит для любого вида использования, начиная от компьютеров и кончая наиболее ответственными производственными нагрузками.

Благодаря широкому выбору аксессуаров и опций, возможно создание сложных архитектур и конфигураций в целях обеспечения наилучших условий для подачи электропитания на наиболее ответственные нагрузки: возможно использование параллельного расширения (с целью дублирования или увеличения мощности) действующих установок, в том числе и без выключения работающих ИБП; соответственно, при этом не будет прекращаться электроснабжение нагрузок.

Устройства UGS и PSJ обеспечивают дублирование в том числе и после точки параллельного подключения; тем самым создается “селективная” система, которая даже в случае неисправности какой-либо нагрузки будет обеспечивать электроснабжение всех остальных подключенных нагрузок.

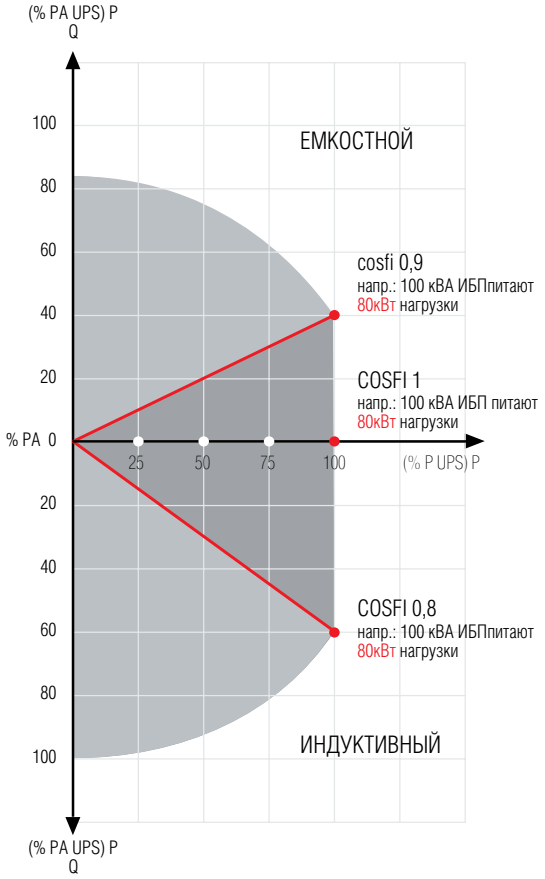

МАКСИМАЛЬНАЯ НАДЕЖНОСТЬ И ГИБКОСТЬ

Возможность параллельного подключения до 8 ИБП в режиме параллельной работы или (N+1) резервирования. Возможна, в том числе, и параллельная работа ИБП различной мощности. ИБП продолжают работать в режиме параллельной работы даже при обрыве соединительного кабеля между ИБП (CLOSED LOOP)

ОПЦИИ

• UGS – UPS Group Synchronizer

Позволяет двум или нескольким ИБП, не установленным параллельно, синхронизироваться между собой даже в отсутствие внешней сети.

UGS, кроме того, позволяет ИБП Riello быть синхронизированным с другим независимым источником электропитания, имеющим иную мощность.

• PSJ – Parallel Systems Joiner

Позволяет двум группам ИБП сохранять между собой «горячее» параллельное соединение (безразрывное на выходе) посредством силового соединительного выключателя.

Одна группа ИБП (ведомая) постоянно синхронизируется с ведущей группой – как при наличии сетевого напряжения, так и в его отсутствие (благодаря устройству синхронизации UGS).

При отказе одного из параллельно подключенных ИБП последний автоматически отключается. PSJ позволяет подключить оставшийся ИБП к другой группе ИБП посредством внешнего байпаса в целях дублирования системы питания нагрузки.

ПРОСТОТА УСТАНОВКИ

Пространство, необходимое для установки ИБП Master Plus, весьма незначительно (всего лишь 0,64м^2 для модели 200 кВА). Помимо небольших габаритных размеров, наличие доступа к ИБП с передней стороны позволяет обеспечить обслуживание всех наиболее важных компонентов спереди, благодаря чему нет необходимости оставлять дополнительное пространство с боковых сторон ИБП. Кроме того, вертикальная вентиляция позволяет устанавливать ИБП задней панелью вплотную к стене; тем самым отпадает необходимость оставлять свободное пространство сзади, которое требуется в случаях выхода горячего вентиляционного потока воздуха с задней стороны ИБП.

СПЕЦИАЛЬНЫЕ РЕШЕНИЯ

ИБП может быть адаптирован под Ваши запросы. Следует связаться со службой технического консультирования компании для получения предложения и ТЭО для “специальных решений” и опций, которые не приведены в настоящем каталоге.

ШИРОКИЕ ВОЗМОЖНОСТИ ПО ОБМЕНУ ИНФОРМАЦИЕЙ

• Совместимость с системой Teleguard для удаленного обслуживания

• Возможности по обмену информацией высокого уровня для всех операционных систем и сетевых сред: программное обеспечение для мониторинга и выключения PowerShield[3] с SNMP-агентом для операционных систем Vista, ME, NT 4.0, 2000, XP и 2003, включая рабочие станции; Mac OS X, Linux, Novell и других операционных систем Unix

• ИБП поставляется с кабелем для непосредственного подключения к персональному компьютеру (‘Plug and Play’)

• Два последовательных порта RS232

• Слот для установки сетевого адаптера; ESD-контакт (экстренного отключения) для удаленного отключения ИБП

• Удаленная панель управления со световыми индикаторами или ЖК-дисплеем.

1. Параллельная конфигурация (до 8 ИБП) с раздельными батареями

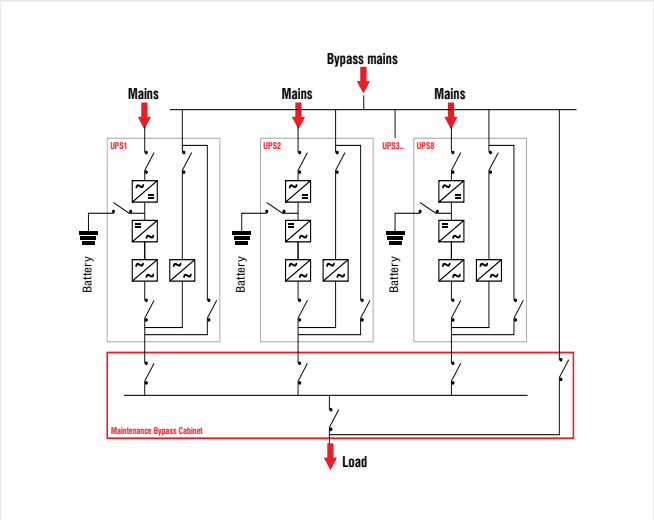

2. Параллельная конфигурация (до 8 ИБП) с общей батареей

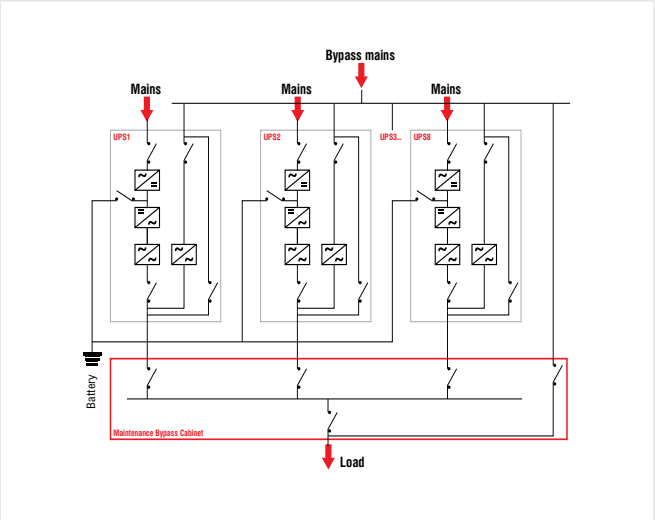

3. Конфигурация “dynamic dual bus”

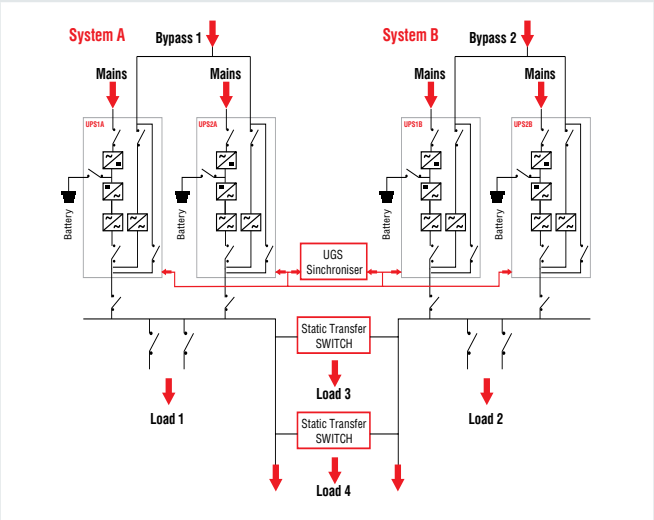

4. Конфигурация “dual bus system”

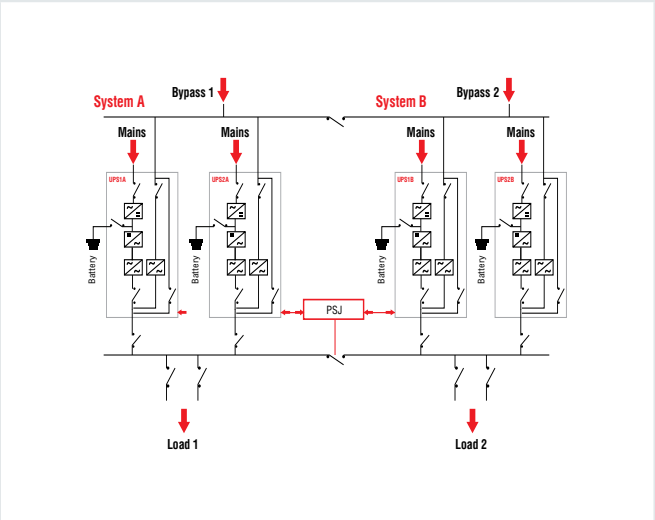

МОДЕЛИ	MP 100	MP 120	MP 160	MP 200
МОЩНОСТЬ (кВА)	100	120	160	200
ВХОД				
Номинальное напряжение	380-400-415 В~ три фазы			
Диапазон напряжения	400 В + 20% / -25%			
Частота	45 65 Гц			
Коэффициент мощности	>0,95 в версии 12MP HC			
Искажение тока	< 3% в версии 12MP HC			
Плавный старт	0 100% за 30" (по выбору)			
Допустимый диапазон частоты	±2% (по выбору, задается с передней панели от ±1% до ±5%)			
Стандартная комплектация	Защита от обратного протекания тока (Back Feed); отключаемая линия байпаса			
БАТАРЕИ				
Тип	Свинцово-кислотные, герметичные / гелевые, никель-кадмиевые			
Остаточная нелинейность напряжения	< 1%			
Температурная компенсация	-0.5 Вх°С			
Типичный зарядный ток	0.2 x C10			
ВЫХОД				
Номинальная мощность (кВА)	100	120	160	200
Активная мощность (Вт)	80	96	128	160
Количество фаз	3 + N			
Номинальное напряжение	380-400-415 В~ три фазы + N			
Стабильность в статике	± 1%			
Стабильность в динамике	±5% за 10 мс			
Искажение напряжения	< 1% при линейной нагрузке / < 3% при искажающей нагрузке			
Крест-фактор (Ipeack/Irms)	3:1			
Стабильность частоты при работе от батареи	0.05%			
Частота	50 или 60 Гц (по выбору)			
Перегрузка	110% в течение 60'; 125% в течение 10'; 150% в течение 1'			
ИНФОРМАЦИЯ ДЛЯ УСТАНОВКИ				
Вес (кг)	640	650	770	810
Размеры (ВхШхГ) (мм)	1900 x 800 x 800			
Удаленные сигналы	контакты без напряжения			
Удаленное управление	ESD (экстренное отключение) и байпас			
Обмен информацией	Два RS232 + удаленные контакты + 2 слота для интерфейса обмена информацией			
Рабочая температура	0°С / +40°С			
Относительная влажность	< 95% (без конденсата)			
Цвет	Светло-серый RAL 7035			
Шум	63 68 дБА на расстоянии 1 м			
Класс защиты	IP20			
КПД	до 94%			
Нормативы	Директивы ЕС 73/23-93/68-2004/108; Безопасность IEC EN 62040-1; ЭМС IEC EN 62040-2; Характеристики IEC EN 62040-3			
Классификация согласно IEC 62040-3	(Voltage Frequency Independent) VFI - SS - 111			

МОДЕЛИ	12 MP 250	12 MP 300	12 MP 400	12 MP 500	12 MP 600	12 MP 800
МОЩНОСТЬ (кВА)	250	300	400	500	600	800
ВХОД						
Номинальное напряжение	380-400-415 В~ три фазы					
Диапазон напряжения	400 В + 20% /- 25%			400Ы ± 20%		
Частота	45 65 Гц					
Коэффициент мощности	> 0,95 в HC-версии			> 0,93 в HC-версии		
Искажение тока	< 3% nella versione HC					
Плавный старт	0 100% за 30" (по выбору)					
Допустимый диапазон частоты	±2% (по выбору, задается с передней панели от ±1% до ±5%)					
Стандартная комплектация	Защита от обратного протекания тока (Back Feed); отключаемая линия байпаса					
БАТАРЕИ						
Тип	Свинцово-кислотные, герметичные / гелевые, никель-кадмиевые					
Остаточная нелинейность напряжения	< 1%					
Температурная компенсация	-0.5 В x°C					
Типичный зарядный ток	0.2 x C10					
ВЫХОД						
Номинальная мощность (кВА)	250	300	400	500	600	800
Активная мощность (Вт)	200	240	320	400	480	640
Количество фаз	3 + N					
Номинальное напряжение	380-400-415 В~ три фазы + N					
Стабильность в статике	± 1%					
Стабильность в динамике	±5% за 10 мс					
Искажение напряжения	< 1% при линейной нагрузке / < 3% при искажающей нагрузке					
Крест-фактор (Ipeack/Irms)	3:1					
Стабильность частоты при работе от батареи	0.05%					
Частота	50 или 60 Гц (по выбору)					
Перегрузка	110% в течение 60'; 125% в течение 10'; 150% в течение 1'					
ИНФОРМАЦИЯ ДЛЯ УСТАНОВКИ						
Вес (кг)	2200		2600	3600	4000	5300
Размеры (ВхШхГ) (мм)	1900 x 1630 x 850		1900 x 1630 x 1000	1900 x 3200 x 980		1900 x 4400 x 1000
Удаленные сигналы	контакты без напряжения					
Удаленное управление	ESD (экстренное отключение) и байпас					
Обмен информацией	Два RS232 + удаленные контакты + 2 слота для интерфейса обмена информацией					
Рабочая температура	0°C / +40°C					
Относительная влажность	< 95% (без конденсата)					
Цвет	Светло-серый RAL 7035					
Шум	<70 дБА на расстоянии 1 м			<77 дБА на расстоянии 1 м		<80 дБА на расстоянии 1 м
Класс защиты	IP20					
КПД	д 94%					
Нормативы	Директивы ЕС 73/23-93/68-2004/108; Безопасность IEC EN 62040-1; ЭМС IEC EN 62040-2; Характеристики IEC EN 62040-3					
Классификация согласно IEC 62040-3	(Voltage Frequency Independent) VFI - SS - 111					

ОПЦИИ

- Разделительный трансформатор
- Устройство синхронизации (см. UGS)
- Устройство горячего подключения (см. PSJ)
- Интерфейс для подключения генератора
- Комплект для кольцевого параллельного подключения (Closed Loop: следует заказывать вместе с ИБП)
- Стойки дополнительных батарей – пустые или с батареями для увеличения времени автономной работы.

МОДЕЛИ БАТАРЕЙНЫХ МОДУЛЕЙ	BB 396-J8 BB 396-J9 BB 396-K1 BB 396-K2	BB 480-A0
Модели MP	MP 100-200	MP 250-400
Размеры (мм) ВхШхГ	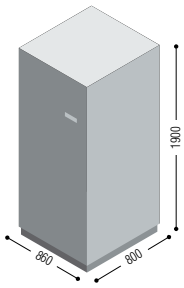	
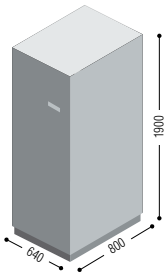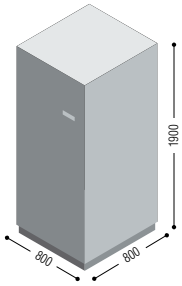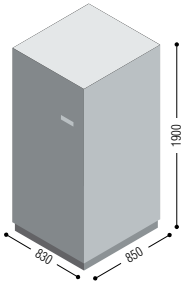
РАЗДЕЛИТЕЛЬНЫЙ ТРАНСФОРМАТОР	TT 100 TT 120 TT 160	TT 200	TT 250 TT 300
Модели MP	MP 100-160	MP 200	MP 250-300
Размеры (мм) ВхШхГ